SM-119-R

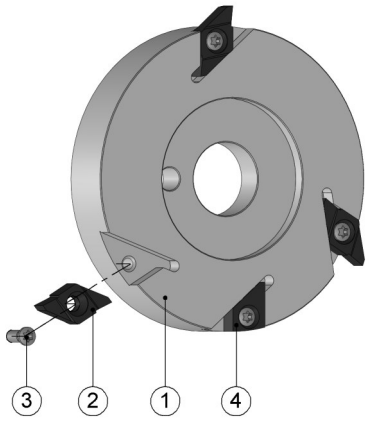

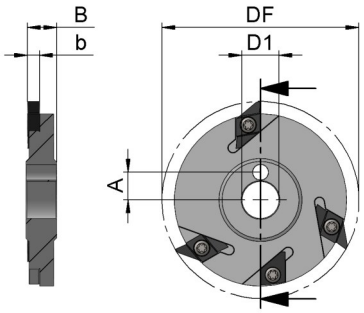

Grundhalter - Aufnahme Typ 2: Zylindrisch mit Mitnahmebohrung

Base holder - type 2: Cylindrical with drive bore / Support de base - type 2: Cylindrique avec trou d'entraînement

Art. Nr. Item no. Réf.	**Bezeichnung** Designation Désignation	**Maschinentyp** Machine type Type de machine	**DF**	**D1**	**b**	**t_{max}**	**B**	**C**	**A**	**Drehrichtung** Direction of rotation Sense de rotation
107258	SM-119-R	Traub TNL12-7	69	12	4	4	10,0	-	9	R

Ersatzteile

Spare Parts / Pièces de rechange

(2) Platte Insert Plaquette	**(3) Schraube** Screw Vis		**(4) Auswuchtteil** Balancing insert Plaqu. de balance	
Bez. Des. Dés.	**Art. Nr.** Item no. Réf.	**Bez.** Des. Dés.	**Art. Nr.** Item no. Réf.	**Bez.** Des. Dés.
SMP-08-400..	**107349**	M-3x8	**103383**	SMAT-08-N
	103594	T10		