SM-136-R

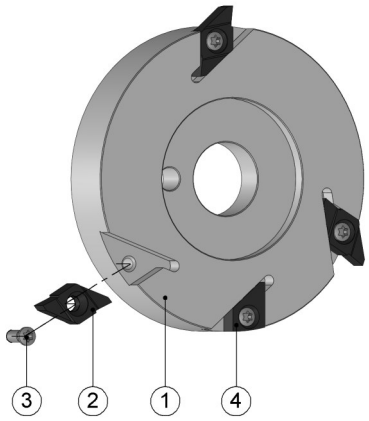

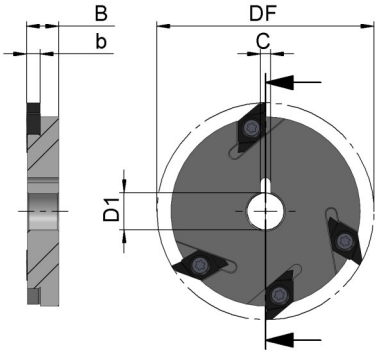

Grundhalter - Aufnahme Typ 1: Zylindrisch mit Keilnut

Base holder - type 1: Cylindrical with keyway / Support de base - type 1: Cylindrique avec rainure de clavette

Art. Nr. Item no. Réf.	Bezeichnung Designation Désignation	Maschinentyp Machine type Type de machine	DF	D1	b	t_{max}	B	C	A	Drehrichtung Direction of rotation Sense de rotation
107271	SM-136-R	Star SR16	60	13	3	2,2	6,0	3	-	R

Ersatzteile

Spare Parts / Pièces de rechange

(2) Platte Insert Plaquette	(3) Schraube Screw Vis		(4) Auswuchtteil Balancing insert Plaqu. de balance	
Bez. Des. Dés.	Art. Nr. Item no. Réf.	Bez. Des. Dés.	Art. Nr. Item no. Réf.	Bez. Des. Dés.
SMP-06-300..	**102608**	S-253545	**103380**	SMAT-06-N
	103602	T7		